※ご使用前にこの説明書を良くお読みになり十分に理解してください。
Before beginning assembly, please read these instructions thoroughly!

IFW505 アルミサーボマウント(MP10e)
Aluminum Servo Mount(MP10e)

KYOSHO THE FINEST RADIO CONTROL MODELS

取扱説明書
INSTRUCTION SHEET
No.IFW505

お買い上げありがとうございます。ご使用前にこの取扱説明書とキットの取扱説明書を合せてお読みください。
Thank you for purchasing this product. Before installation, please carefully read and follow the instructions on this sheet in conjunction with the instruction manual of your kit.

●説明書に使われているマーク
Symbols used throughout the instruction sheet, comprise:

X 別購入 Must be purchased separately!

x2 ２セット組立て Assemble as many times as specified.

向きに注意。 Note the direction

1

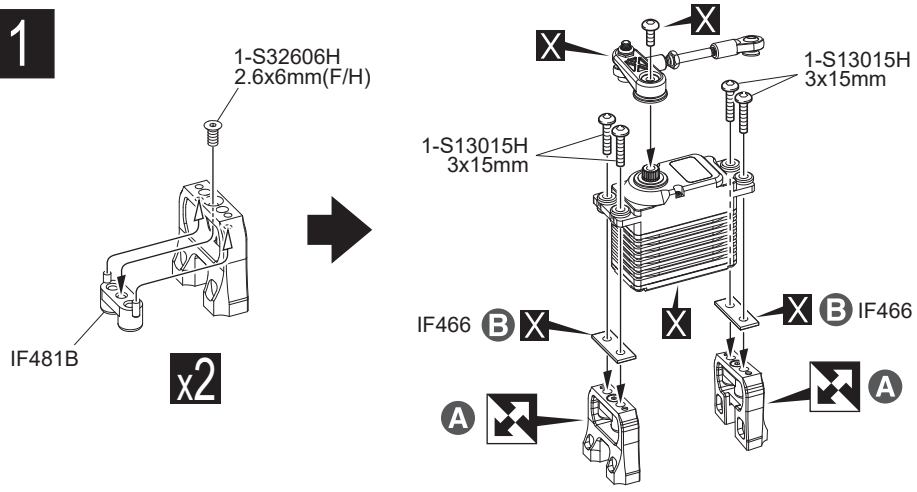

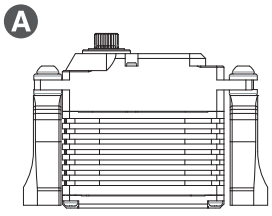

B サーボがシャシーに干渉する場合 IF466で調整する。
If the servo interferes with the chassis, adjust with IF466.

2

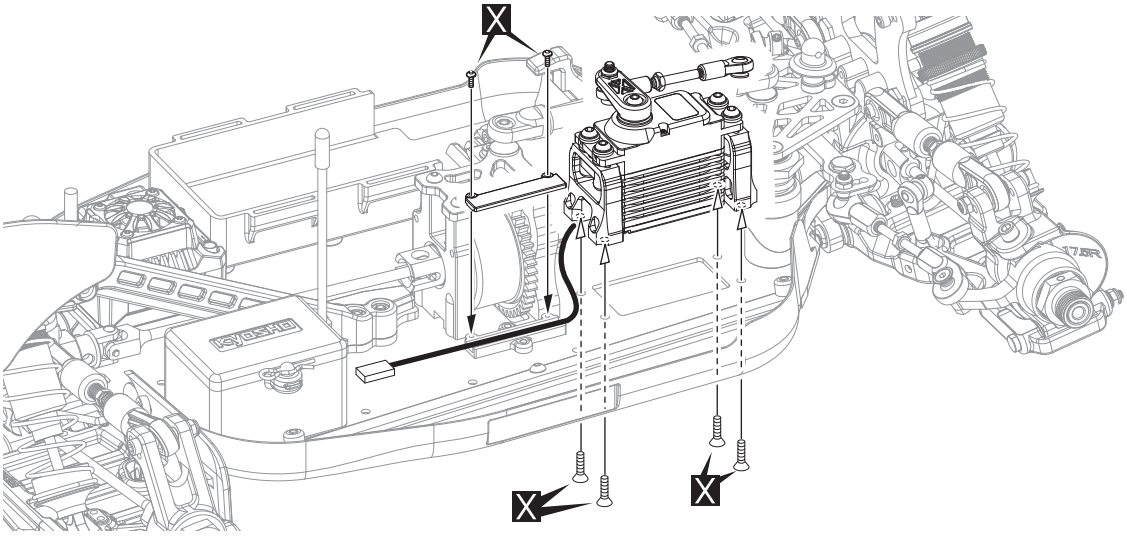

スペアパーツ　SPARE PARTS

品番 No.	パーツ名 Part Names
IF466	センターデフ ＆ サーボマウントスペーサーセット(MP9) Center Diff. ＆ Servo Mount Spacer Set(MP9)
IF481B	タンクステーセット (MP9 TKI3) Fuel Tank Stay Set (MP9 TKI3)

品番 No.	パーツ名 Part Names
1-S13015H	ボタンビス(M3x15)(ヘックス/10入) Button Screw(Hex/M3x15/10pcs)
1-S32606H	サラビス(M2.6x6)(ヘックス/10入) Flat Head Screw (Hex/M2.6x6/10pcs)

メーカー指定の純正部品を使用して
安全にR/Cを楽しみましょう。

京商ホームページ
www.kyosho.com

※製品改良のため、予告なく仕様を変更する場合があります。
*SPECIFICATIONS ARE SUBJECT TO CHANGE WITHOUT NOTICE.
© Copyright 2022 KYOSHO CORPORATION / 禁無断転載複製
IFW505-T02

KYOSHO THE FINEST RADIO CONTROL MODELS
京商株式会社
〒243-0021 神奈川県厚木市 岡田3050 厚木アクストメインタワー7F
●ユーザー相談室直通電話 046-229-4115
お問い合わせは：月曜～金曜(祝祭日を除く) 13：00～18：00
60112206-1 PRINTED IN JAPAN